PRZEKRÓJ POPRZECZNY ŚCIEKU PODCHODNIKOWEGO SKAL 1:20

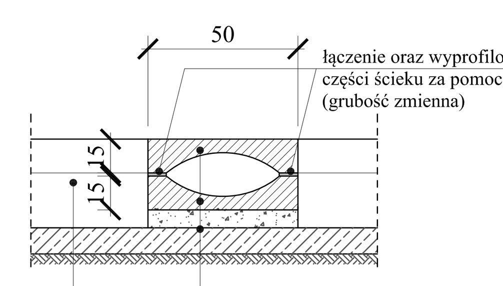

Projektowany ściek podchodnikowy
Prefabrykowane betonowe korytka ściekowe 50x50x15cm góra, 50x50x15cm dół, łączone na zaprawie cementowej gr. zaprawy zmienna, (spadek podłużny 0,5%)
podsypka żwirowo-piaskowa o gr. 10 cm fr. 0/31,50mm
Podłoże: grunt rodzimy typu G1

SCHEMAT UŁOŻENIA SKOSU NA WJEŹDZIE RZUT SKALA 1:50

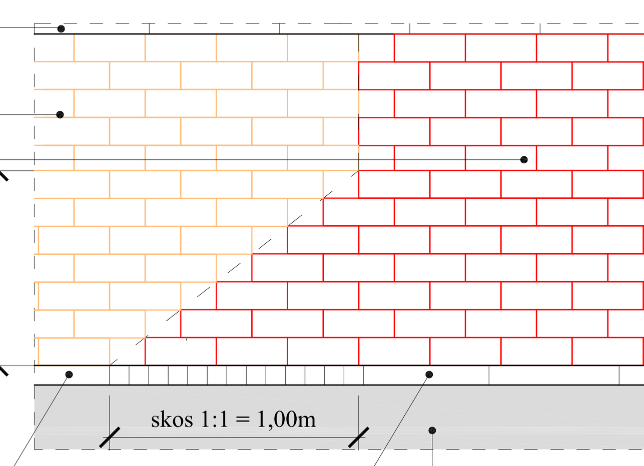

PRZEKRÓJ POPRZECZNY SKALA 1:50

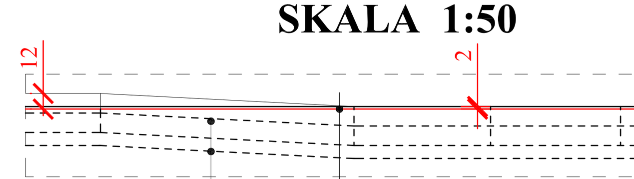

PRZEKRÓJ NORMALNY w km 0+000,00 - 0+098,79 ul. Kolejowa

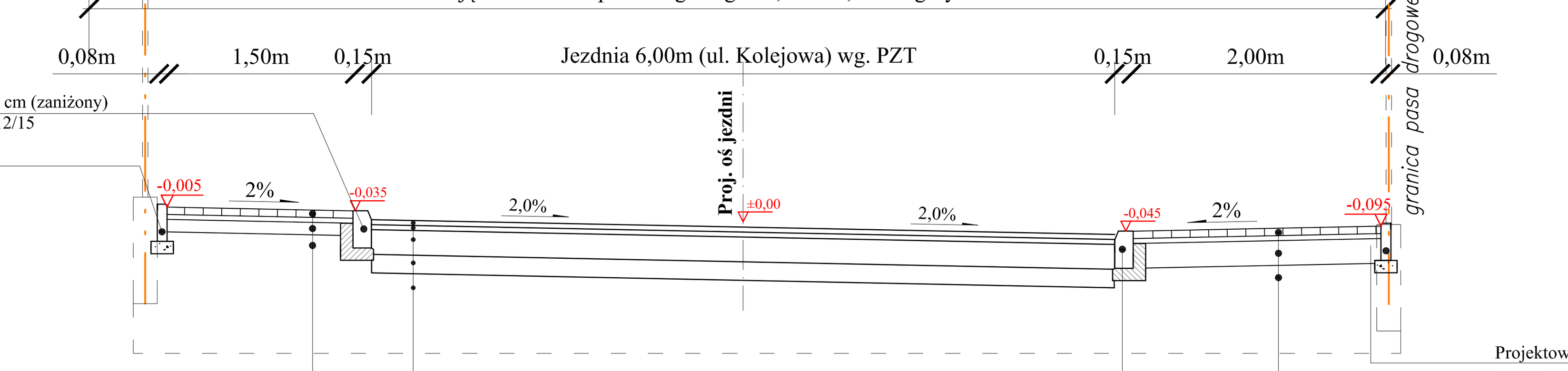

Projektowana konstrukcja chodnika
Proj. betonowa kostka brukowa gr. 6cm. (kolorowa prostokątna)
Proj. podsypka piaskowa gr. 3 - 5 cm
Proj.podbudowa z m. kruszywa naturalnego fr. 0/31,50 mm stabilizowanego mechanicznie gr. 10 cm.
Podłoże: grunt rodzimy typu G1

Projektowana konstrukcja nawierzchni jezdni
Projektowana warstwa ścieralna z betonu asfaltowego o gr. **4 cm.** AC 11S, wg. **PN-EN 13108-1; WT-2 (szer. - 6,00m)**
Projektowana warstwa wiążąca z betonu asfaltowego o gr. **4 cm.** AC 11W, wg. **PN-EN 13108-1; WT-2** (szerokość **6,00m**)
Projektowana podbudowa zasadnicza z MN kr. **łamanego fr. 0/31,50 mm** C50/30 wg. PN - EN 13242 WT-4 -2010 zagęszczana mechanicznie o **gr. 20 cm (szer. 6,00m)**
Projektowana podbudowa pomocnicza z mieszanki kr. **naturalnego fr. 0/31,50 mm** zagęszczana mechanicznie o **gr. 15 cm** (szerokość **6,00m**)
Podłoże: grunt rodzimy - typ G1

Projektowana konstrukcja zjazdu przez chodnik
Proj. betonowa kostka brukowa gr. 8cm. (kolorowa prostokątna)
Proj. podsypka piaskowa gr. 3 - 5 cm
Proj.podbudowa z m. kruszywa naturalnego fr. 0/31,50 mm stabilizowanego mechanicznie gr. 10 cm.
Podłoże: grunt rodzimy typu G1

PRZEKRÓJ NORMALNY w km 0+098,79 - 0+177,00 ul. Kolejowa

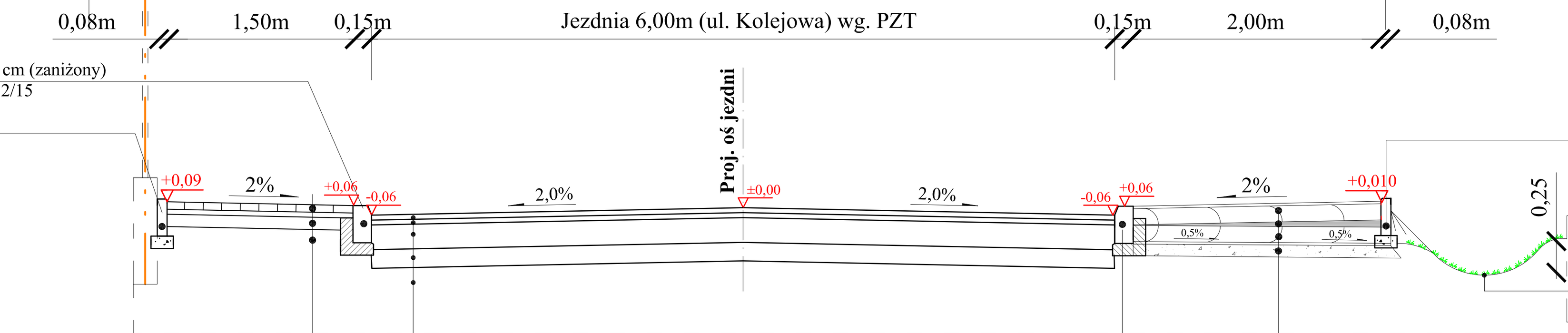

Projektowana konstrukcja chodnika
Proj. betonowa kostka brukowa gr. 6cm. (kolorowa prostokątna)
Proj. podsypka piaskowa gr. 3 - 5 cm
Proj.podbudowa z m. kruszywa naturalnego fr. 0/31,50 mm stabilizowanego mechanicznie gr. 10 cm.
Podłoże: grunt rodzimy typu G1

Projektowana konstrukcja nawierzchni jezdni
Projektowana warstwa ścieralna z betonu asfaltowego o gr. **4 cm.** AC 11S, wg. **PN-EN 13108-1; WT-2 (szer. - 6,00m)**
Projektowana warstwa wiążąca z betonu asfaltowego o gr. **4 cm.** AC 11W, wg. **PN-EN 13108-1; WT-2** (szerokość **6,00m**)
Projektowana podbudowa zasadnicza z MN kr. **łamanego fr. 0/31,50 mm** C50/30 wg. PN - EN 13242 WT-4 -2010 zagęszczana mechanicznie o **gr. 20 cm (szer. 6,00m)**
Projektowana podbudowa pomocnicza z mieszanki kr. **naturalnego fr. 0/31,50 mm** zagęszczana mechanicznie o **gr. 15 cm** (szerokość **6,00m**)
Podłoże: grunt rodzimy - typ G1

Projektowany ściek podchodnikowy
Prefabrykowane betonowe korytka ściekowe 50x50x15cm góra, 50x50x15cm dół, łączone na zaprawie cementowej gr. zaprawy zmienna
podsypka żwirowo-piaskowa o gr. 10 cm fr. 0/31,5mm
Podłoże: grunt rodzimy typu G1

PRZEKRÓJ NORMALNY w km 0+060,00 - 0+070,00 droga gminna dz. nr 485/1, 133

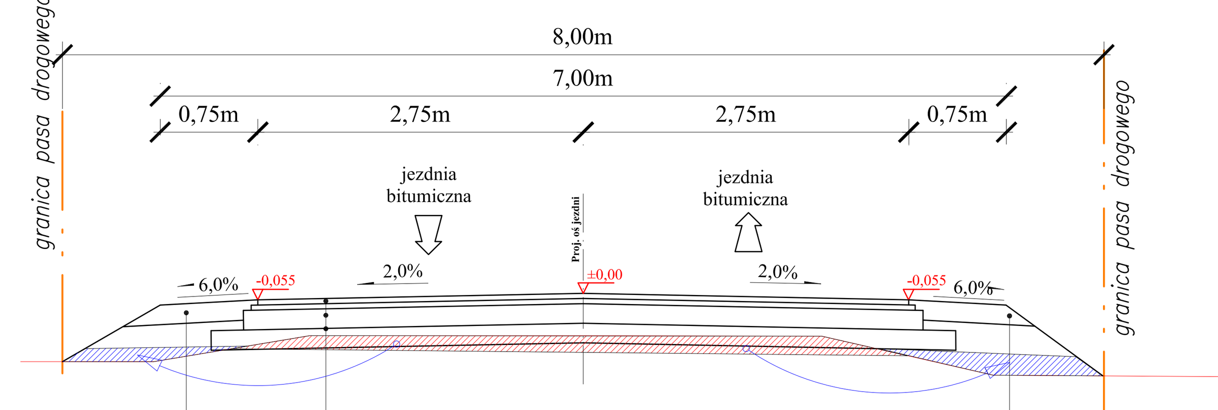

Projektowane pobocza żwirowe
Projektowane pobocze z mieszanki kr. **łamanego fr. 0/31,50mm** zag. mechanicznie o **gr. 15 cm** (szer. 0,75 m)

Projektowana konstrukcja nawierzchni jezdni
Projektowana warstwa ścieralna z betonu asfaltowego o gr. **4 cm.** AC 11S, wg. **PN-EN 13108-1; WT-2 (szer. - 5,50m)**
Projektowana warstwa wiążąca z betonu asfaltowego o gr. **4 cm.** AC 11W, wg. **PN-EN 13108-1; WT-2** (szerokość **5,65m**)
Projektowana podbudowa zasadnicza z MN kr. **łamanego fr. 0/31,50 mm** C50/30 wg. PN - EN 13242 WT-4 -2010 zagęszczana mechanicznie o **gr. 15 cm** (szer. **5,80m**)
Projektowana podbudowa pomocnicza z mieszanki kr. **naturalnego fr. 0/31,50 mm** zagęszczana mechanicznie o **gr. 15 cm** (szerokość **6,30m**)
Podłoże: grunt rodzimy - typ G1

Projektowane pobocza żwirowe
Projektowane pobocze z mieszanki kr. **łamanego fr. 0/31,50mm** zag. mechanicznie o **gr. 15 cm** (szer. 0,75 m)

PRZEKRÓJ NORMALNY w km 0+070,00 - 0+107,00 droga gminna dz. nr 485/1, 133

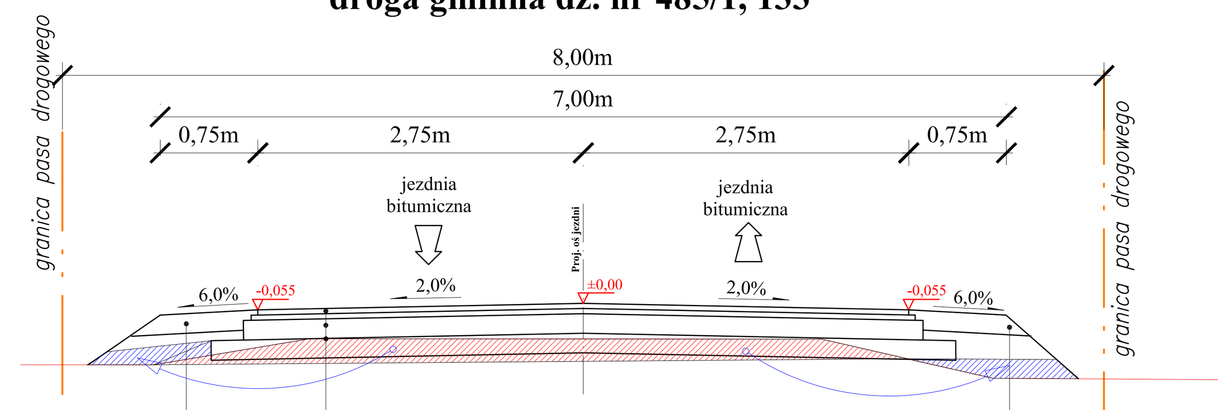

Projektowane pobocza żwirowe
Projektowane pobocze z mieszanki kr. **łamanego fr. 0/31,50mm** zag. mechanicznie o **gr. 15 cm** (szer. 0,75 m)

Projektowana konstrukcja nawierzchni jezdni
Projektowana warstwa ścieralna z betonu asfaltowego o gr. **4 cm.** AC 11S, wg. **PN-EN 13108-1; WT-2 (szer. - 5,50m)**
Projektowana warstwa wiążąca z betonu asfaltowego o gr. **4 cm.** AC 11W, wg. **PN-EN 13108-1; WT-2** (szerokość **5,65m**)
Projektowana podbudowa zasadnicza z MN kr. **łamanego fr. 0/31,50 mm** C50/30 wg. PN - EN 13242 WT-4 -2010 zagęszczana mechanicznie o **gr. 15 cm** (szer. **5,80m**)
Projektowana podbudowa pomocnicza z mieszanki kr. **naturalnego fr. 0/31,50 mm** zagęszczana mechanicznie o **gr. 15 cm** (szerokość **6,30m**)
Podłoże: grunt rodzimy - typ G1

Projektowane pobocza żwirowe
Projektowane pobocze z mieszanki kr. **łamanego fr. 0/31,50mm** zag. mechanicznie o **gr. 15 cm** (szer. 0,75 m)

PRZEKRÓJ NORMALNY w km 0+000,00 - 0+052,00 droga gminna dz. nr 485/1, 133

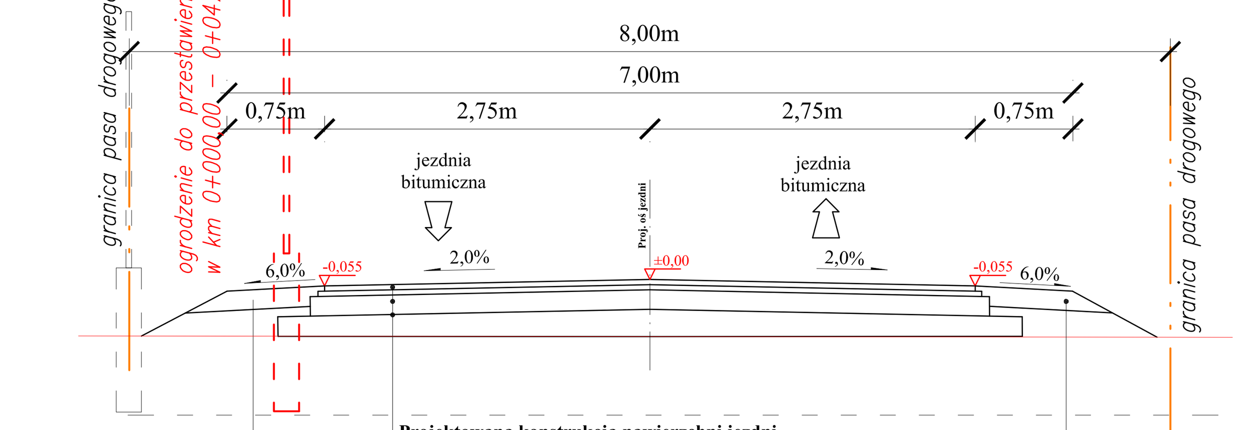

Projektowane pobocza żwirowe
Projektowane pobocze z mieszanki kr. **łamanego fr. 0/31,50mm** zag. mechanicznie o **gr. 15 cm** (szer. 0,75 m)

Projektowana konstrukcja nawierzchni jezdni
Projektowana warstwa ścieralna z betonu asfaltowego o gr. **4 cm.** AC 11S, wg. **PN-EN 13108-1; WT-2 (szer. - 5,50m)**
Projektowana warstwa wiążąca z betonu asfaltowego o gr. **4 cm.** AC 11W, wg. **PN-EN 13108-1; WT-2** (szerokość **5,65m**)
Projektowana podbudowa zasadnicza z MN kr. **łamanego fr. 0/31,50 mm** C50/30 wg. PN - EN 13242 WT-4 -2010 zagęszczana mechanicznie o **gr. 15 cm** (szer. **5,80m**)
Projektowana podbudowa pomocnicza z mieszanki kr. **naturalnego fr. 0/31,50 mm** zagęszczana mechanicznie o **gr. 15 cm** (szerokość **6,30m**)
Podłoże: grunt rodzimy - typ G1

Projektowane pobocza żwirowe
Projektowane pobocze z mieszanki kr. **łamanego fr. 0/31,50mm** zag. mechanicznie o **gr. 15 cm** (szer. 0,75 m)

PRZEKRÓJ NORMALNY w km 0+052,00 - 0+060,00 droga gminna dz. nr 485/1, 133

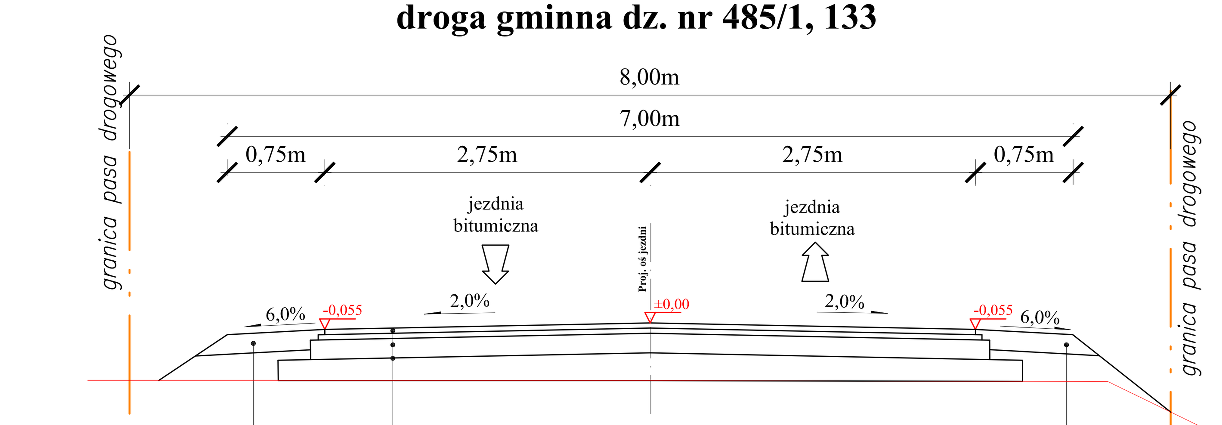

Projektowane pobocza żwirowe
Projektowane pobocze z mieszanki kr. **łamanego fr. 0/31,50mm** zag. mechanicznie o **gr. 15 cm** (szer. 0,75 m)

Projektowana konstrukcja nawierzchni jezdni
Projektowana warstwa ścieralna z betonu asfaltowego o gr. **4 cm.** AC 11S, wg. **PN-EN 13108-1; WT-2 (szer. - 5,50m)**
Projektowana warstwa wiążąca z betonu asfaltowego o gr. **4 cm.** AC 11W, wg. **PN-EN 13108-1; WT-2** (szerokość **5,65m**)
Projektowana podbudowa zasadnicza z MN kr. **łamanego fr. 0/31,50 mm** C50/30 wg. PN - EN 13242 WT-4 -2010 zagęszczana mechanicznie o **gr. 15 cm** (szer. **5,80m**)
Projektowana podbudowa pomocnicza z mieszanki kr. **naturalnego fr. 0/31,50 mm** zagęszczana mechanicznie o **gr. 15 cm** (szerokość **6,30m**)
Podłoże: grunt rodzimy - typ G1

Projektowane pobocza żwirowe
Projektowane pobocze z mieszanki kr. **łamanego fr. 0/31,50mm** zag. mechanicznie o **gr. 15 cm** (szer. 0,75 m)

PRZEKRÓJ NORMALNY w km 0+000,00 - 0+085,00 ul. Ogrodowa

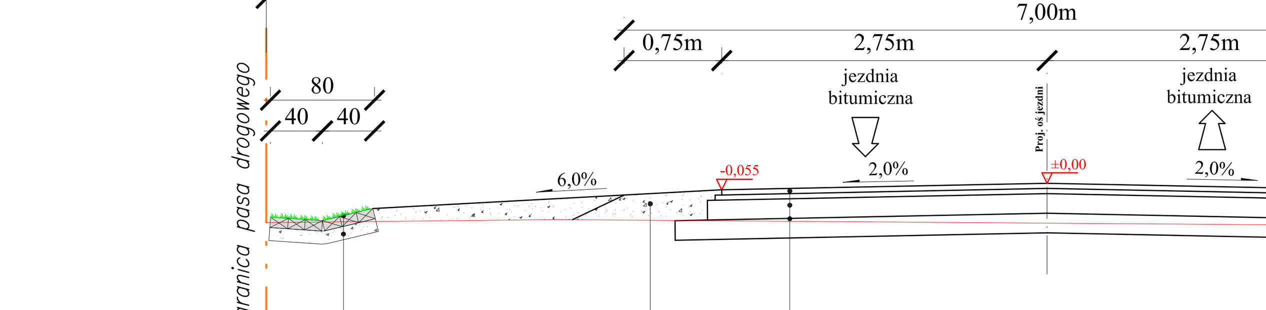

Umocnienie skarp płytami betonowymi typu "eko-ażur" o wym. 40x60x10cm układane gruncie wypełnione darnią wg. lokalizacji, płyty układane na odcinka ch zjazdów ułożone na podsypce z m. kr. łamanego fr. 0/31,50mmm o gr. 10cm

Projektowane pobocza żwirowe
Projektowane pobocze z mieszanki kr. **łamanego fr. 0/31,50mm** zag. mechanicznie o **gr. 15 cm** (szer. 0,75 m)

Projektowana konstrukcja nawierzchni jezdni
Projektowana warstwa ścieralna z betonu asfaltowego o gr. **4 cm.** AC 11S, wg. **PN-EN 13108-1; WT-2 (szer. - 5,50m)**
Projektowana warstwa wiążąca z betonu asfaltowego o gr. **4 cm.** AC 11W, wg. **PN-EN 13108-1; WT-2** (szerokość **5,65m**)
Projektowana podbudowa zasadnicza z MN kr. **łamanego fr. 0/31,50 mm** C50/30 wg. PN - EN 13242 WT-4 -2010 zagęszczana mechanicznie o **gr. 15 cm** (szer. **5,80m**)
Projektowana podbudowa pomocnicza z mieszanki kr. **naturalnego fr. 0/31,50 mm** zagęszczana mechanicznie o **gr. 15 cm** (szerokość **6,30m**)
Podłoże: grunt rodzimy - typ G1

PRZEKRÓJ NORMALNY w km 0+085,00 - 0+094,00 ul. Ogrodowa

Granice pasa drogowej owg. PZT rys. nr 2

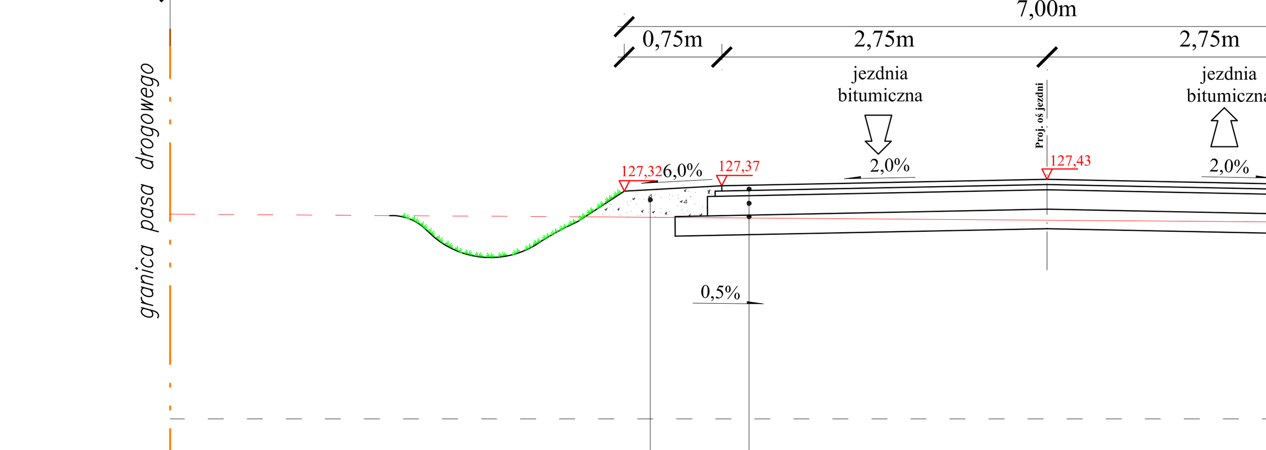

Projektowane pobocza żwirowe
Projektowane pobocze z mieszanki kr. **łamanego fr. 0/31,50mm** zag. mechanicznie o **gr. 15 cm** (szer. 0,75 m)

Projektowana konstrukcja nawierzchni jezdni
Projektowana warstwa ścieralna z betonu asfaltowego o gr. **4 cm.** AC 11S, wg. **PN-EN 13108-1; WT-2 (szer. - 5,50m)**
Projektowana warstwa wiążąca z betonu asfaltowego o gr. **4 cm.** AC 11W, wg. **PN-EN 13108-1; WT-2** (szerokość **5,65m**)
Projektowana podbudowa zasadnicza z MN kr. **łamanego fr. 0/31,50 mm** C50/30 wg. PN - EN 13242 WT-4 -2010 zagęszczana mechanicznie o **gr. 15 cm** (szer. **5,80m**)
Projektowana podbudowa pomocnicza z mieszanki kr. **naturalnego fr. 0/31,50 mm** zagęszczana mechanicznie o **gr. 15 cm** (szerokość **6,30m**)
Podłoże: grunt rodzimy - typ G1

Jednostka projektująca:	"DiM Projekt" P.P.W. Dróg i Mostów Leszek Chmielewski 07-410 Ostrołęka ul. J.Wybickiego 20 kom. 0608-35-88-77 NIP 758-146-34-54 Regon 550744766		
Inwestor:	Gmina Śniadowo, ul. Ostrołęcka 11, 18-411 Śniadowo	Branża:	DROGOWA
Obiekt:	Drogi gminne klasy "D" (dojazdowe)	Stadium:	P.B.W.
Lokalizacja:	Ul. Kolejowa,Ogrodowa i droga gminna bez nazwy położona w miejscowości Śniadowo i Stare Ratowo na terenie Gminy Śniadowo	Skala:	1:50, 1:25
Temat:	Przebudowa dróg gminnych w ciągu ul. Ogrodowej (DG 105915B), ul. Kolejowej (DG 105909B) i drogi gminnej bez nazwy na terenie miejscowości Śniadowo	Data:	24.07.2020 r.
Nazwa rysunku:	PRZEKROJE NORLAMNE	Rys nr: 3	Stron: 1

ZESPÓŁ PROJEKTOWY			
Funkcja	Imię i nazwisko	Nr uprawnień	Podpis
b. drogowa Projektant	mgr inż. Leszek Chmielewski	66/94/Os	
Asystent	mgr inż. Daniel Namiotko		